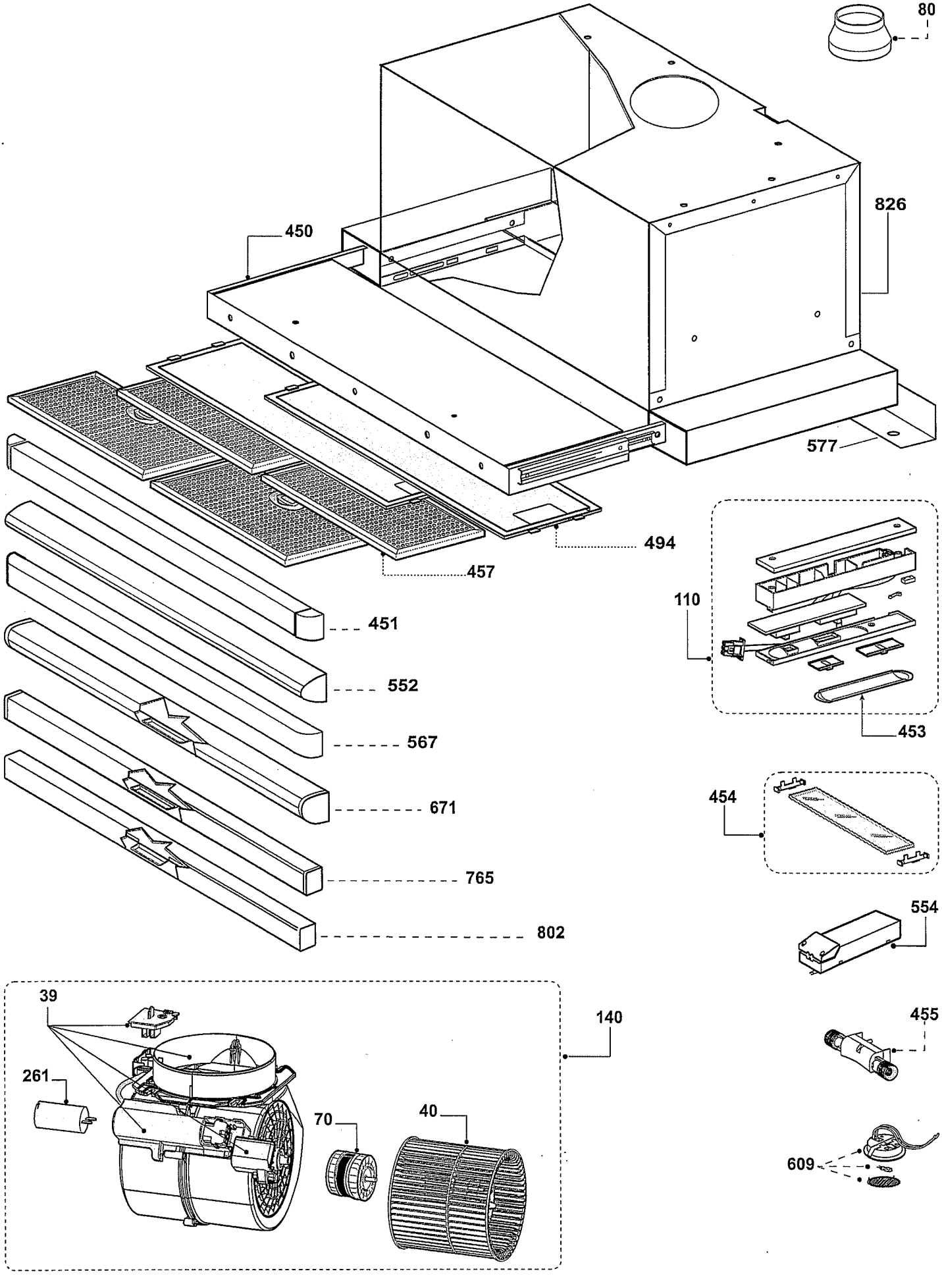
80
826
450
577
494
457
110
451
552
453
567
454
671
765
554
802
39
140
455
261
70
40
609